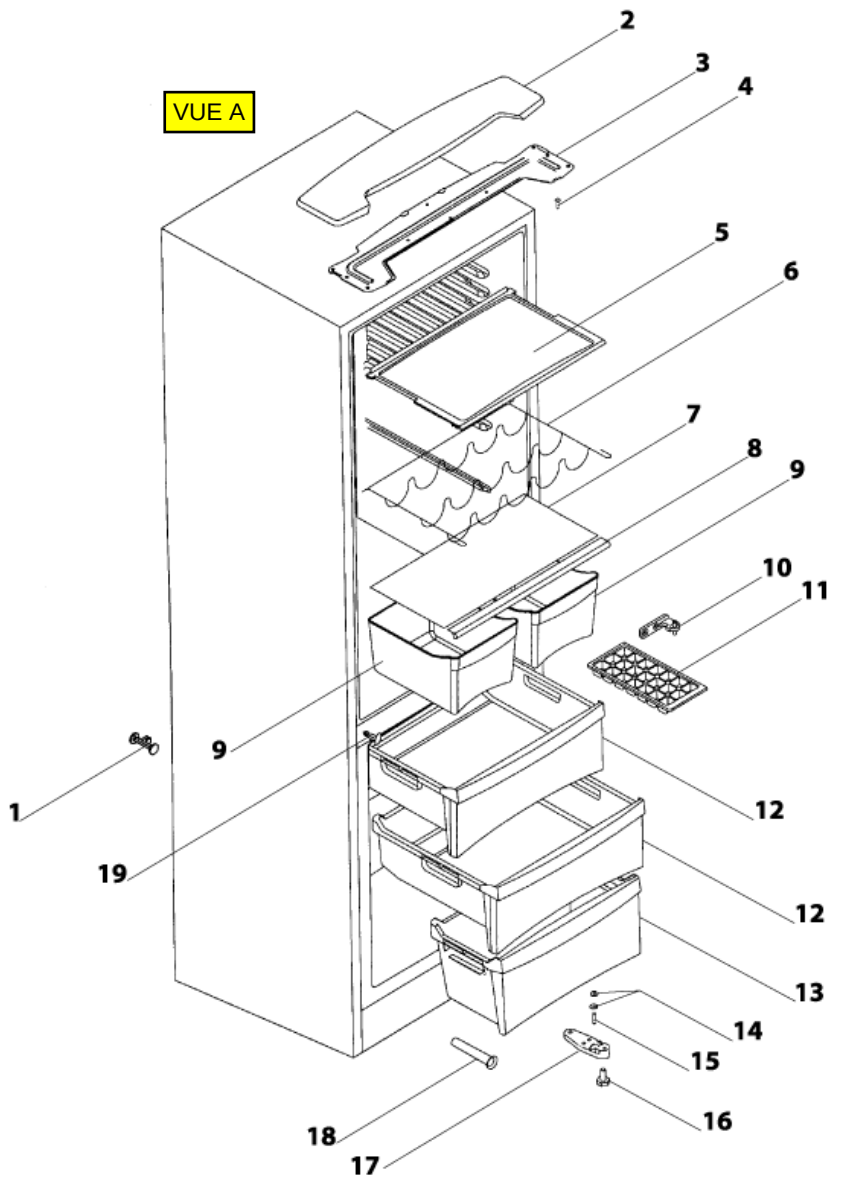
VUE A
2
3
4
5
6
7
8
9
10
11
9
1
19
12
12
13
14
15
16
18
17

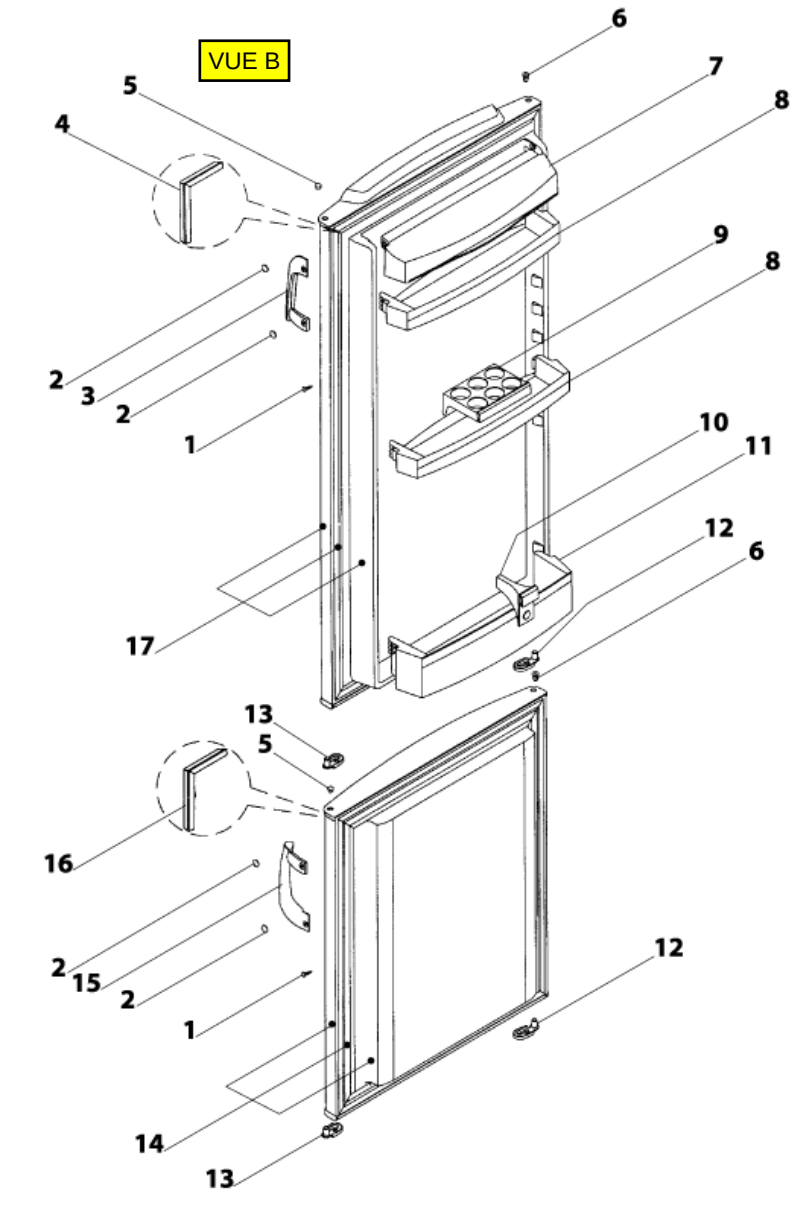
VUE B
6
7
8
5
4
9
8
2
3
2
1
10
11
12
6
17
13
5
16
2
15
2
1
12
14
13

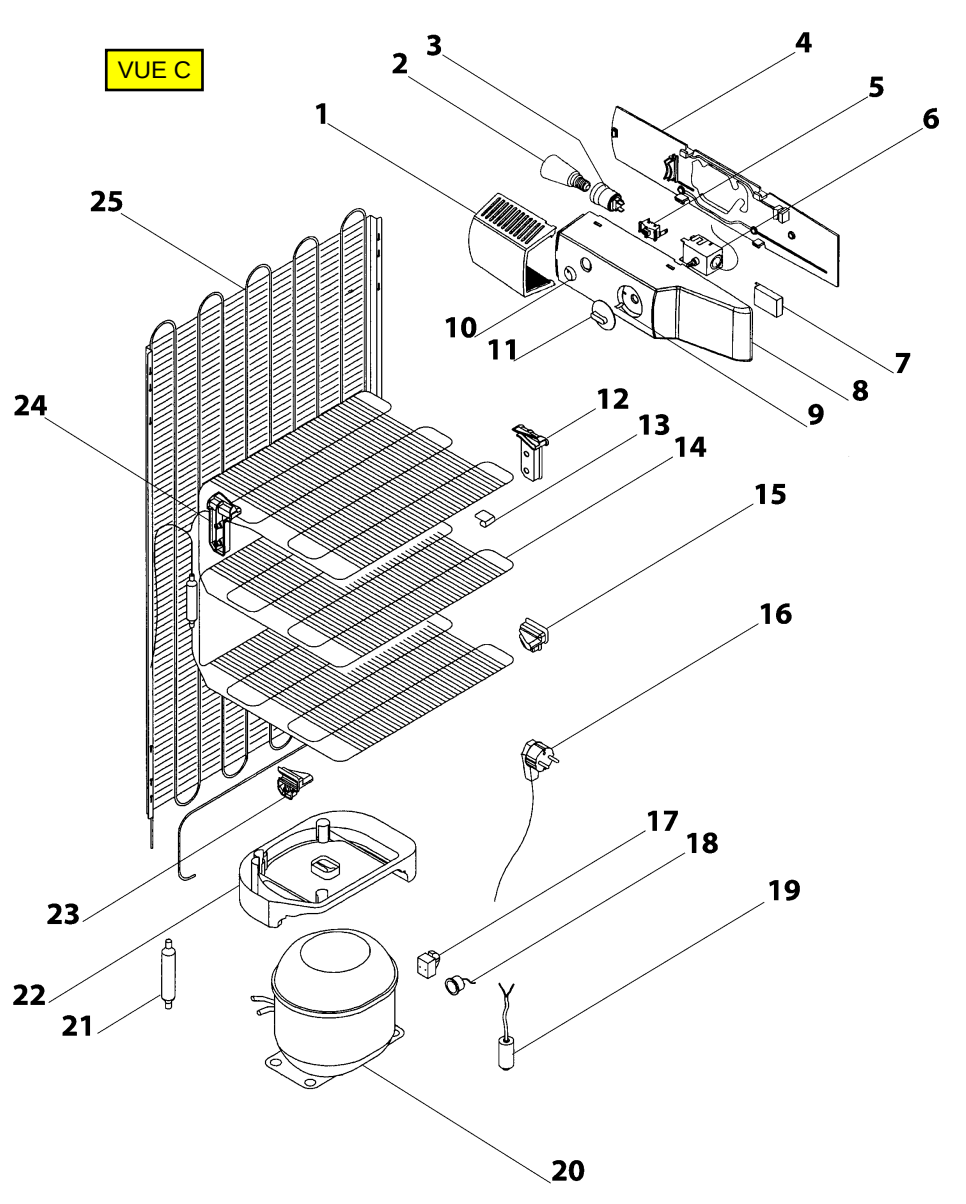
VUE C
1
2
3
4
5
6
7
8
9
10
11
12
13
14
15
16
17
18
19
20
21
22
23
24
25